Happy KR BOK

Matis
NAMEŠTAJ • www.matis.rs

*Senjak bb*32250 Ivanjica*Srbija*

Tel:032 651 159 Fax:032 651 060*

*office@matis.rs*veleprodaja@matis.rs*www.matis.rs*

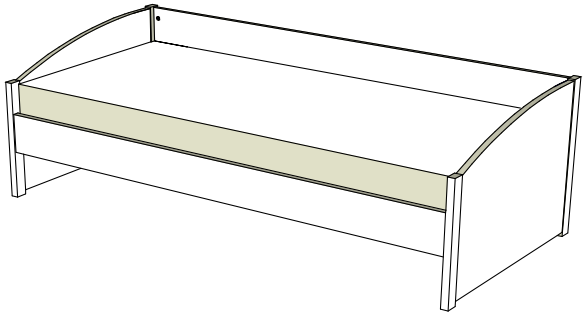

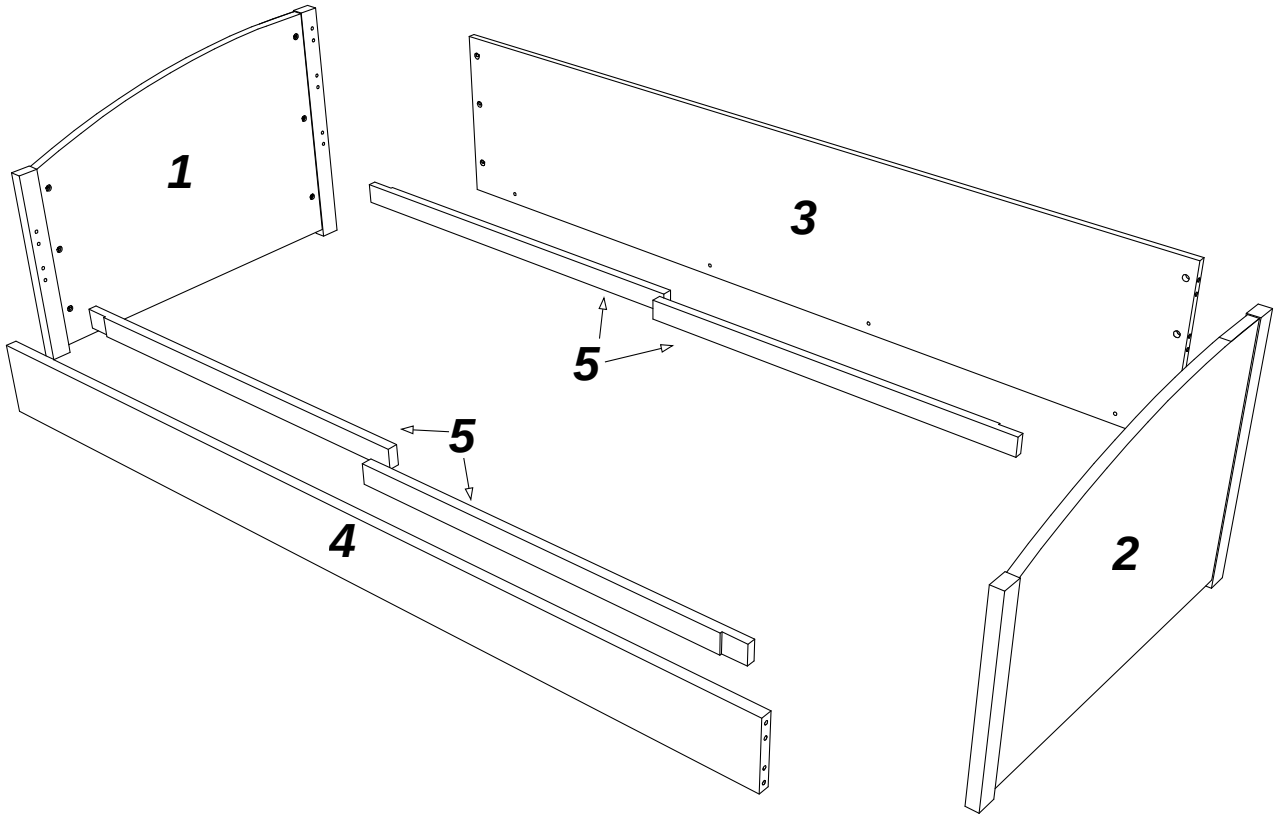

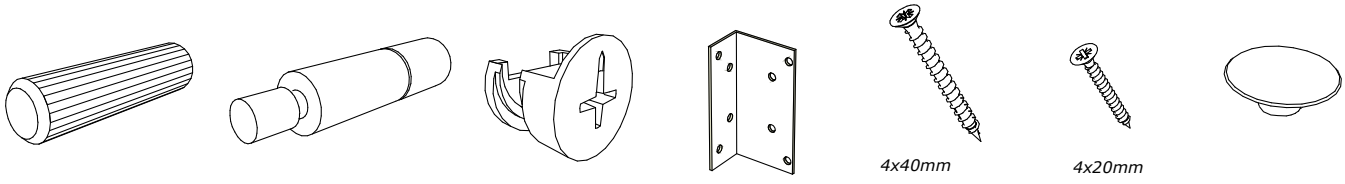

A B C X E5 E3 L

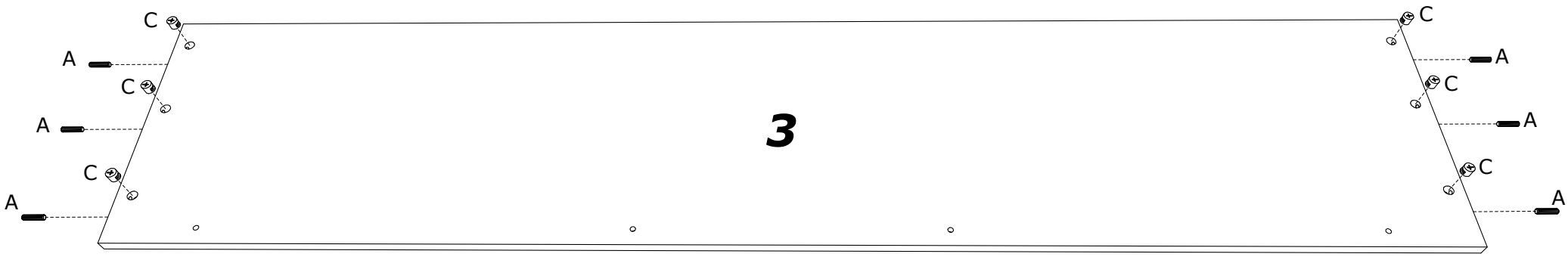

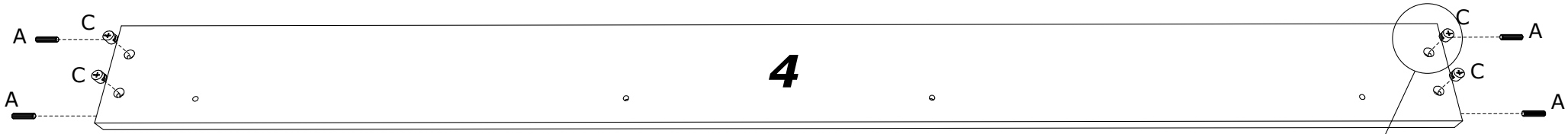

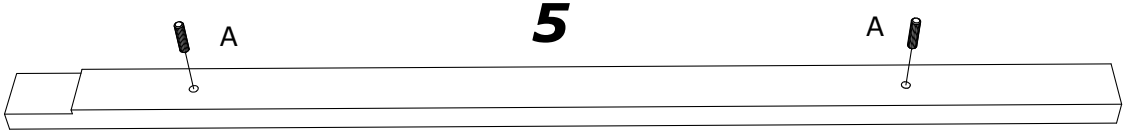

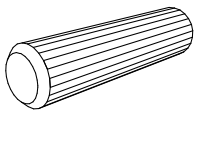

A

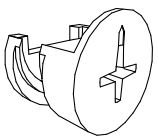

C

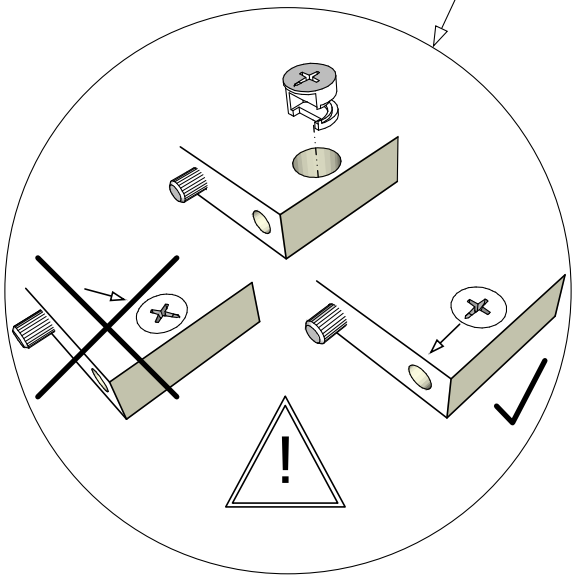

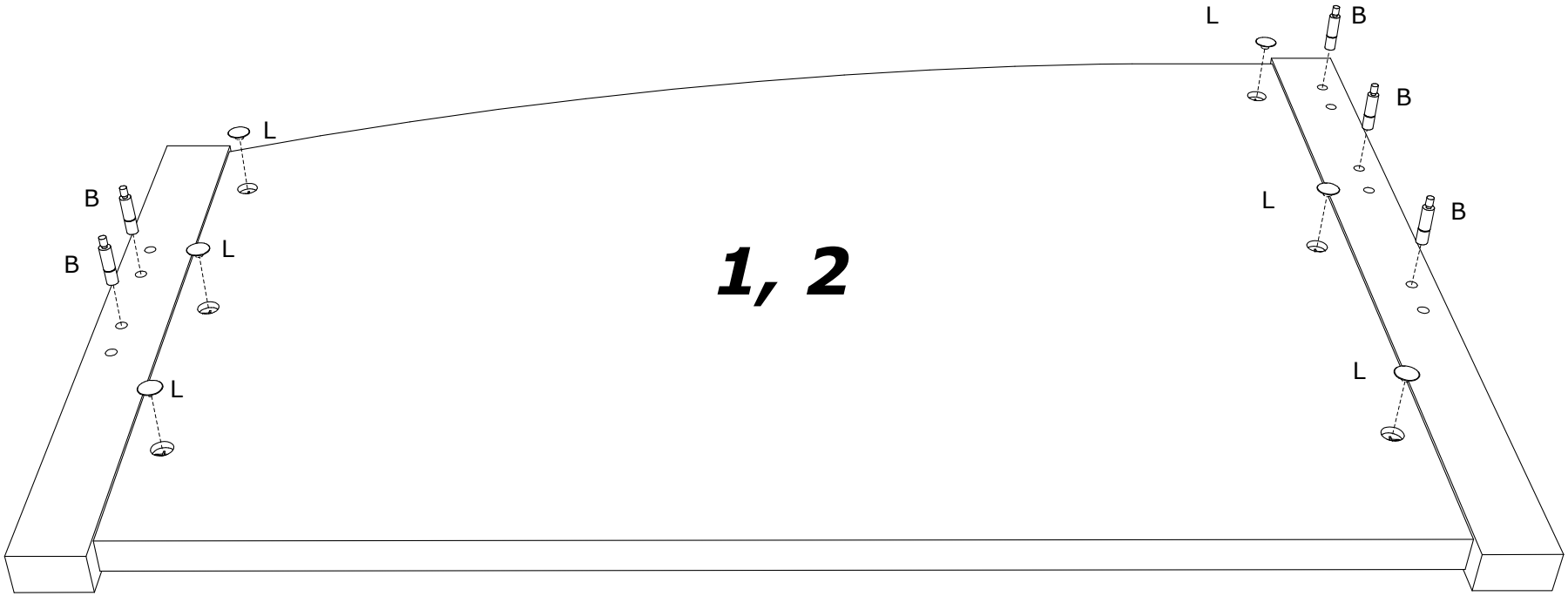

B *L*

a)

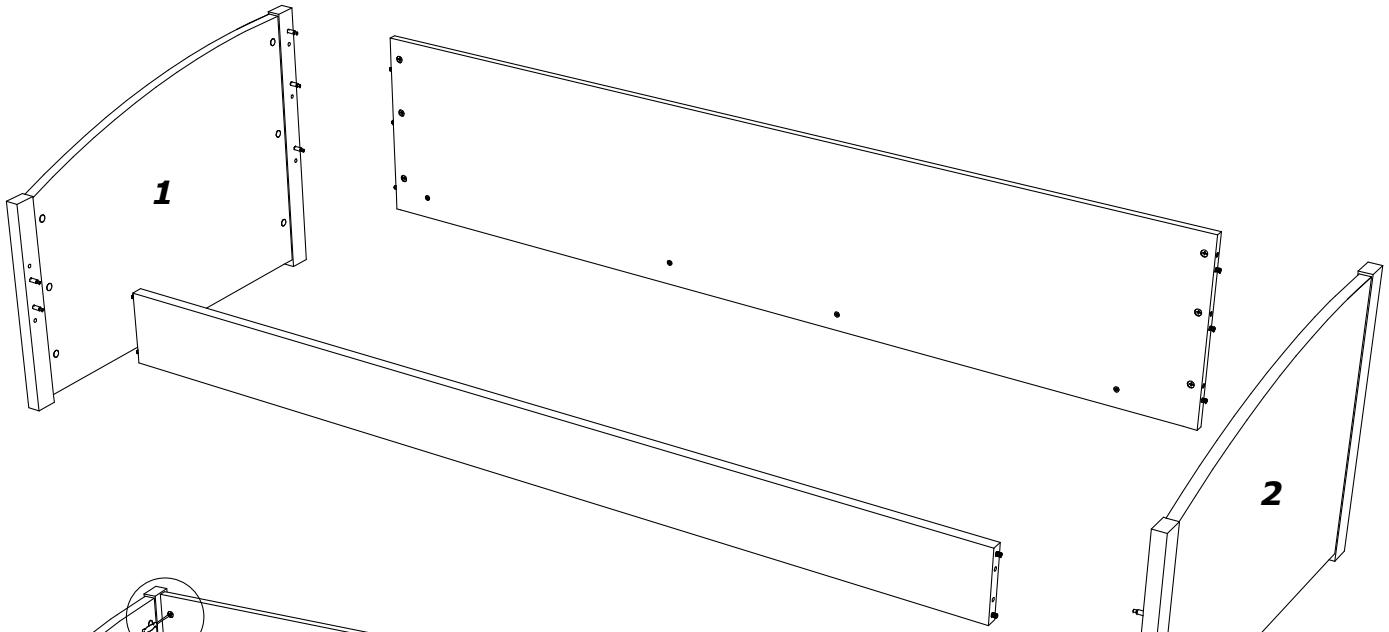

b)

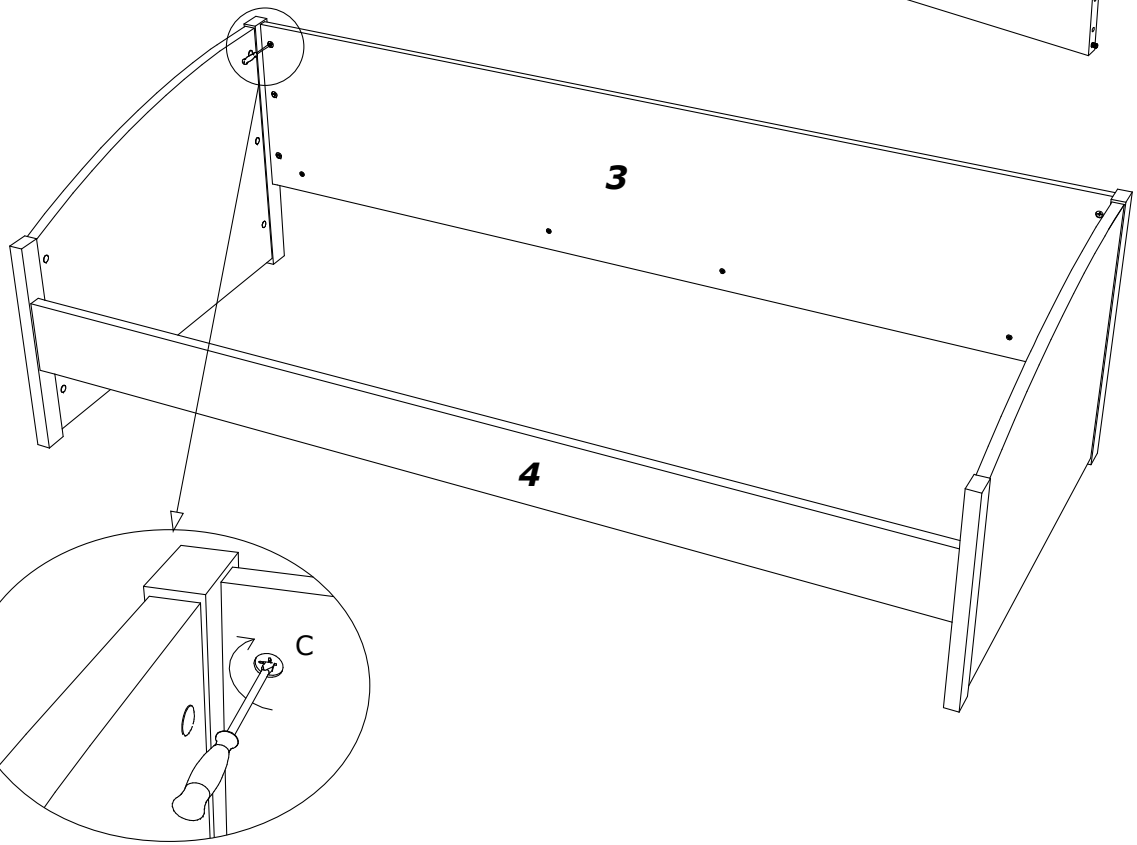

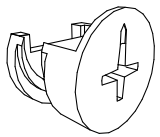

C

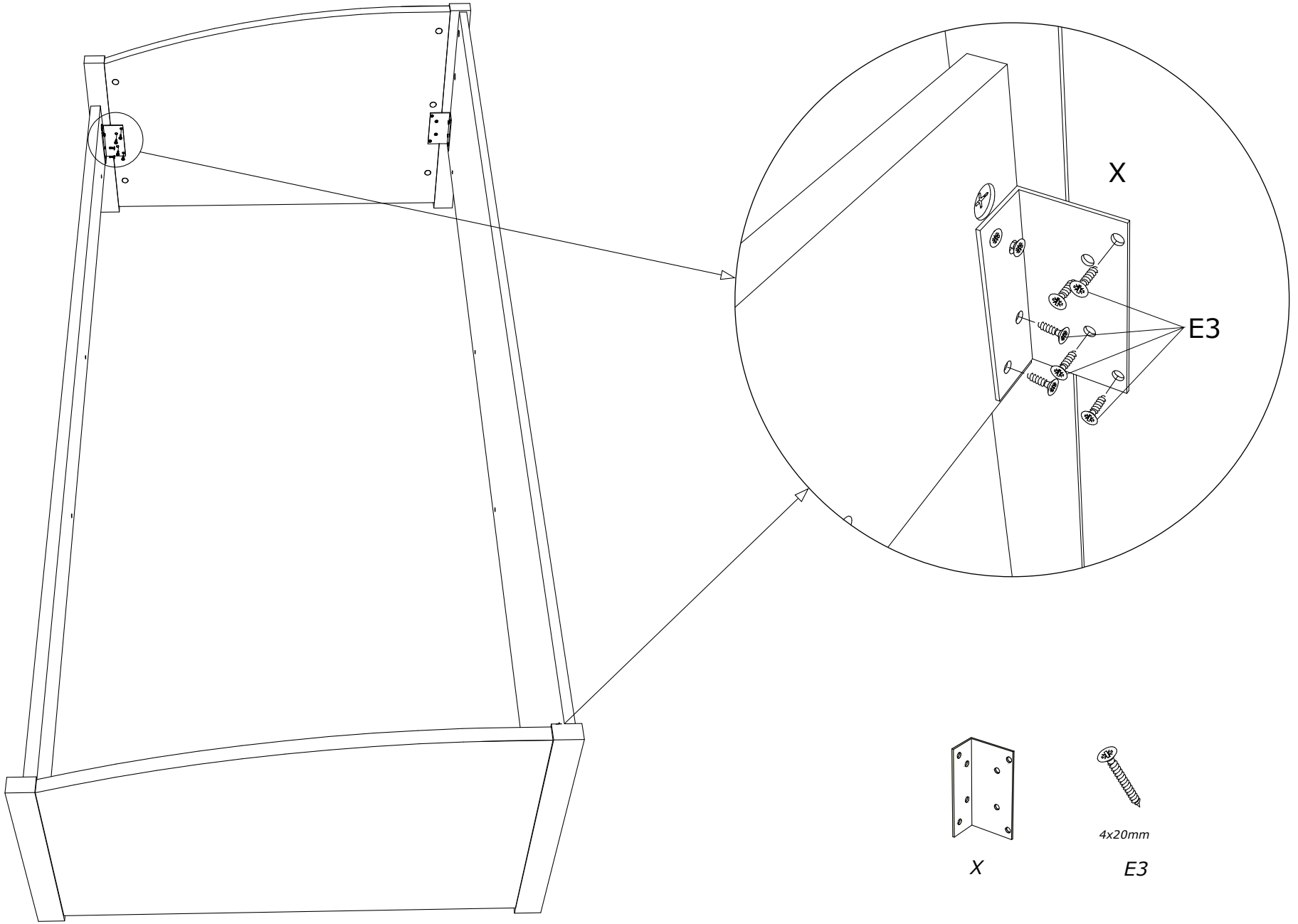

X

4x20mm

E3

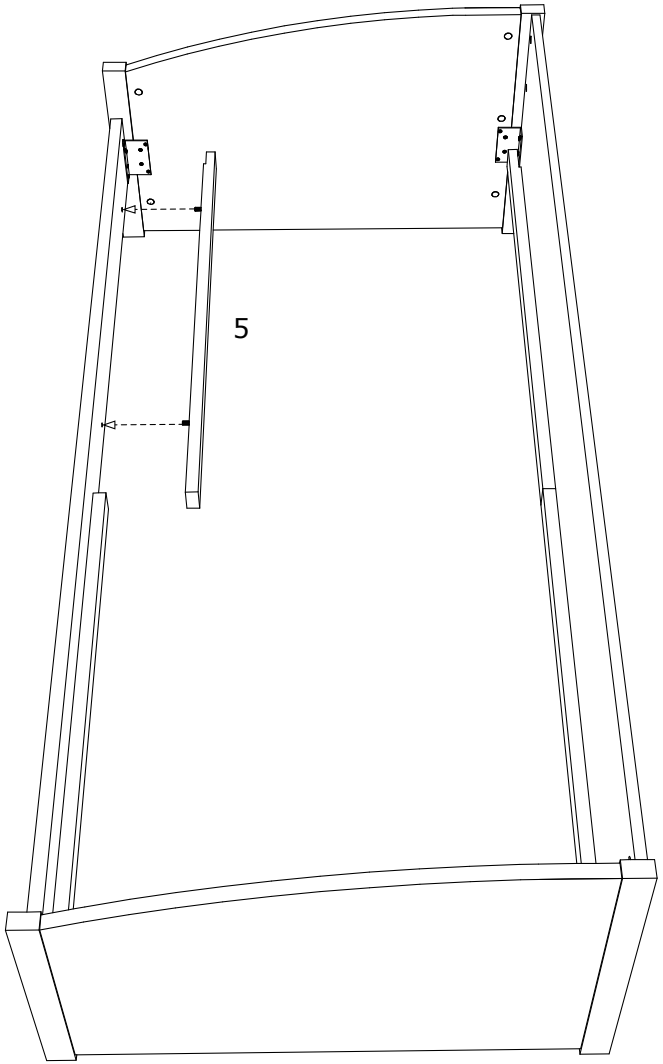

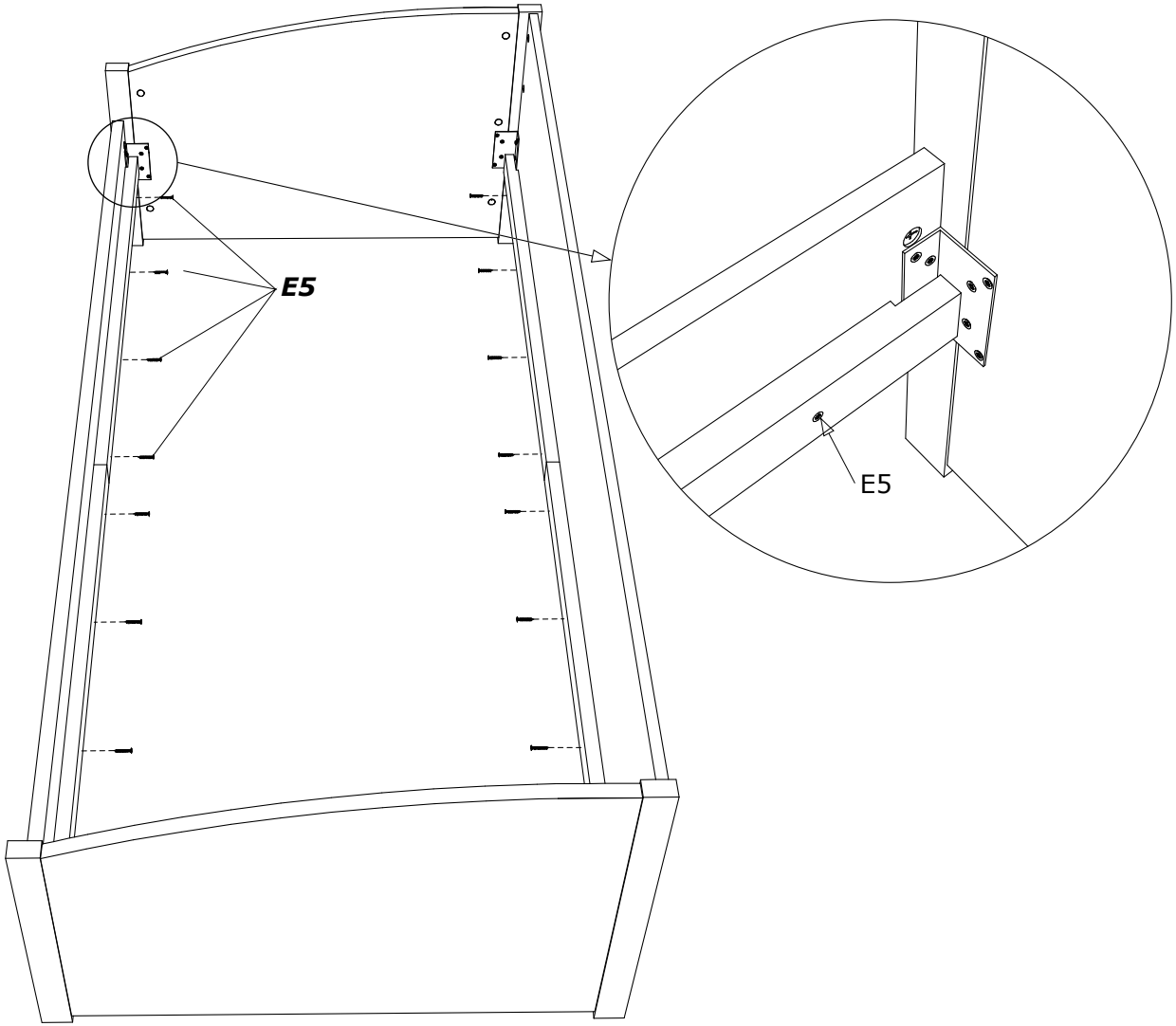

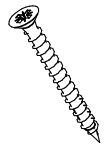

4x40mm

E5